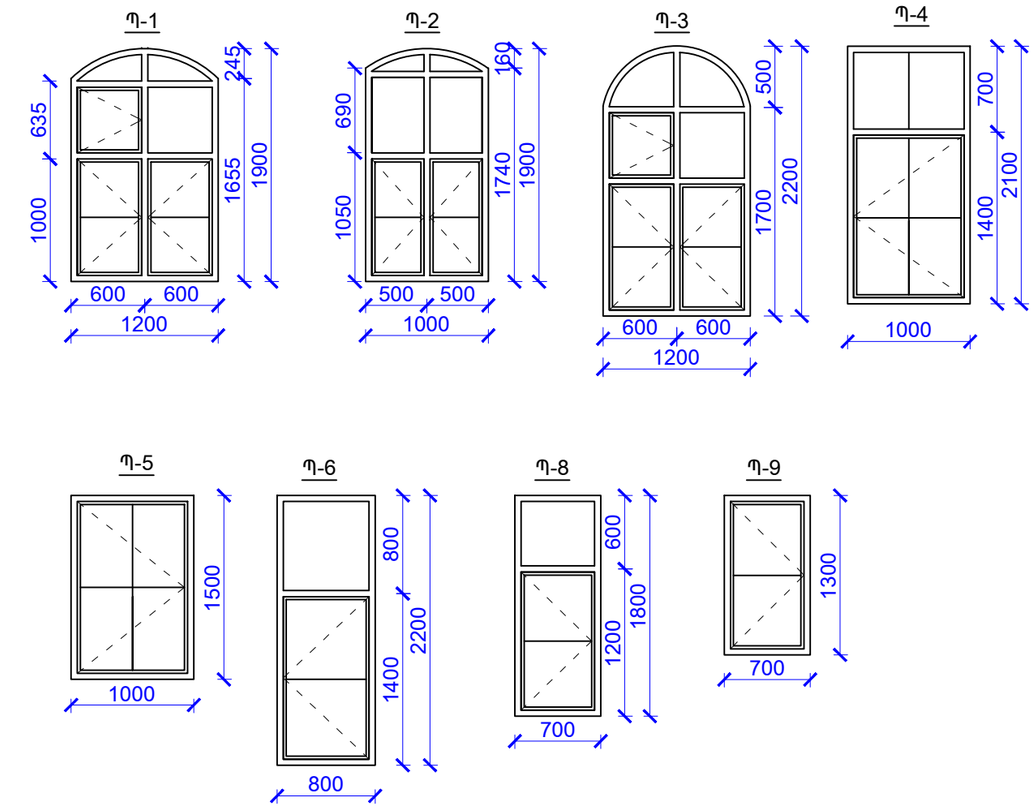

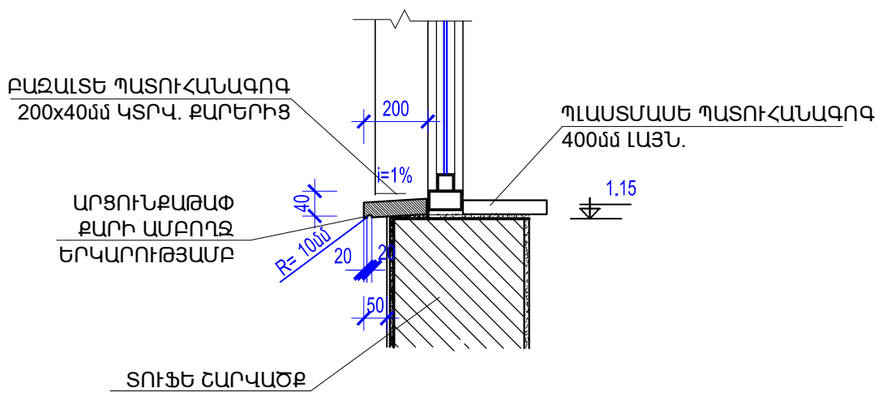

ՊԱՏՈՒՀԱՆՆԵՐԻ ՄԱՍՆԱԳԻՐ

ԱՆՎԱՆՈՒՄ	ՆՅՈՒԹԸ	ԼԱՅՆ (մ)	ԲԱՐՁՐ (մ)	ՔԱՆԱԿ (հատ)	ԲԱՑՎՈՂ (մ²)	ՉԲԱՑՎՈՂ (մ²)	ՊԼԱՍՏՄԱՍԵ ՊԱՏՈՒՀԱՆԱԳՈԳ b=400մմ (գծ.մ)	ԲԱՁԱԼՏԵ ՊԱՏՈՒՀԱՆԱԳՈԳ b=200մմ (գծ.մ)	ՇԵՊԵՐԻ ՁԵՐՄԱՄԵԿՈՒՍԱՑՈՒՄ ԸՆԵՐԿՈՒՄ ԼԱՏԵՔՍ ՆԵՐԿՈՎ (մ²)	ՇԵՊԵՐԻ Ց/Լ ՍԿԱՎ ԵՎ ՆԵՐԿՈՒՄ ՃԿԱՑԱՅԻՆ ՆԵՐԿՈՎ (մ²)	ՊԱՏՈՒՀԱՆԻ ԵՎ ՊԱՏՈՒՀԱՆԱԳՈԳԻ ՏԱԿ ԼԻՑՔ Ց/Լ ՍԿԱՎՈՎ 3մմ ՀԱՍ (մ3)
Պ-1	ՄԵՏԱՂԱ- ՊԼԱՍՏԵ	1,20	1,90	27	34.6	24.3	35.1	32.4	54.0	-	0.44
Պ-2		1,00	1,90	4	4.0	3.4	4.4	4.0	7.7	-	0.05
Պ-3		1,20	2,20	1	1.8	0.7	1.3	1.2	2.2	-	0.02
Պ-4		1.00	2.10	3	4.2	2.1	3.3	3.0	6.2	2.3	0.04
Պ-5		1.00	1.50	5	7.5	0.0	5.5	5.0	8.0	3.0	0.07
Պ-6		0.80	2.20	2	2.0	1.6	1.8	1.6	4.2	-	0.02
Պ-8		0.70	1.80	2	1.68	0.84	0.8	1.4	3.4	1.3	0.02
Պ-9		0.70	1.30	4	3.6	0.0	2.4	2.8	5.3	2.0	0.04
ԸՆԴԱՄԵՆԸ					59.3	32.9	54.6	51.4	91.04	8.6	0.69

ՇԵՐՏԱՎԱՐԱԳՈՒՅՐ ՊԱՏՈՒՀԱՆՆԵՐԻ ՀԱՄԱՐ - 108.5մ2

ՀԱՅԵԼԻՆԵՐ ՍԱՆՀԱՆԳՈՒՅՑՆԵՐՈՒՄ - 14 հատ

ՍԱՆՀԱՆԳՈՒՅՑՆԵՐՈՒՄ ԿԱԽԻՉՆԵՐ ՍՐԲԻՉՆԵՐԻ ՀԱՄԱՐ - 77 հատ

ՍԱՆՀԱՆԳՈՒՅՑՆԵՐՈՒՄ ԿԱԽԻՉՆԵՐ ԶՈՒԳ ԹՂԹԻ ՀԱՄԱՐ - 14 հատ

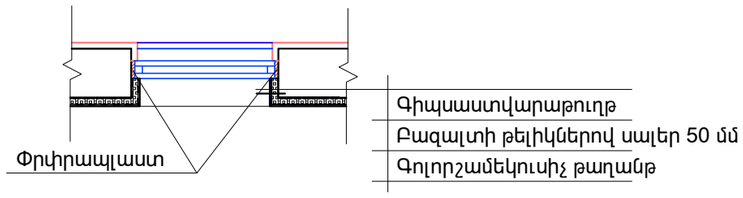

ԾԱՆՈԹՈՒԹՅՈՒՆ

1. ՊԱՏՈՒՀԱՆՆԵՐԻ ՉԲԱՑՎՈՂ ԿՈՐ ՀԱՏՎԱԾՆԵՐ 7.43 ՔՄ, ՉԲԱՑՎՈՂ ՈՒՂԻՂ ՀԱՏՎԱԾՆԵՐ 25.17 ՔՄ
2. ՆՈՐ ՏԵՂԱԴՐՎՈՂ ՊԱՏՈՒՀԱՆՆԵՐԸ ՊԱՏՎԻՐԵԼՈՒՑ ԱՌԱՋ ՃՇՏԵԼ ՉԱՓԵՐՆ ԸՍՏ ԲԱՑՎԱԾՔՆԵՐԻ, ՔԱՆԻ ՈՐ ՆԱԽԱԳԾՈՒՄ ՉԱՓԵՐԸ ՏՐՎԱԾ ԵՆ ՄԻՋԻՆԱՑՎԱԾ ԹՎԵՐՈՎ:
3. ՍԱՆՀԱՆԳՈՒՅՑՆԵՐՈՒՄ ՊԼԱՍՏՄԱՍԵ ՊԱՏՈՒՀԱՆԱԳՈԳ ՆԱԽԱՏԵՍՎԱԾ ՉԵՆ:
4. ԲՈԼՈՐ ՊԱՏՈՒՀԱՆՆԵՐԻ ԱՐՏԱՔԻՆ ՊԱՏՈՒՀԱՆԱԳՈԳԵՐԸ ԻՐԱԿԱՆԱՑՆԵԼ ԲԱՁԱԼՏԵ 200x40(h) ԿՏՐՎԱԾՔԻ ՔԱՐՈՎ:

ԾՐԱԳՐԻ ԱՌԱՋԱԴՐԱՆՔ՝ ՏՄԱԳՄ-01				ՏԱՎՈՒՇԻ ՄԱՐԶԻ ԱՐԾՎԱԲԵՐԴ ԳՅՈՒՂԻ ՄԱՆԿԱՊԱՐՏԵԶԻ ԿԱՌՈՒՑՄԱՆ ՆԱԽԱԳԾԻ ՏԵՂԱԿԱՊՈՒՄ			
ՆԱԽԱԳԾ.	Տ. ԱՂԱՍԱՐՅԱՆ			ՃԱՐՏԱՐԱՊԵՏԱԿԱՆ ԼՈՒԾՈՒՄՆԵՐ	ՓՈՒԼ	ԹԵՐԹ	ԹԵՐԹԵՐ
ՆԱԽԱԳԾ.	Թ. ՀՄԱՅԱԿՅԱՆ				ԱՆ	ՃԼ-15	34
ՆԳՃ	Գ. ՀՈՎՀԱՆՆԻՍՅԱՆ			ՊԱՏՈՒՀԱՆՆԵՐԻ ՄԱՍՆԱԳԻՐ	INTER energia	ԻՆՏԵՐ էներգիա ՍՊԸ	
ՊԱՀՏՈՆ	ԱԶԳԱՆՈՒՆ	ՍՏՈՐԱԳՐ.					